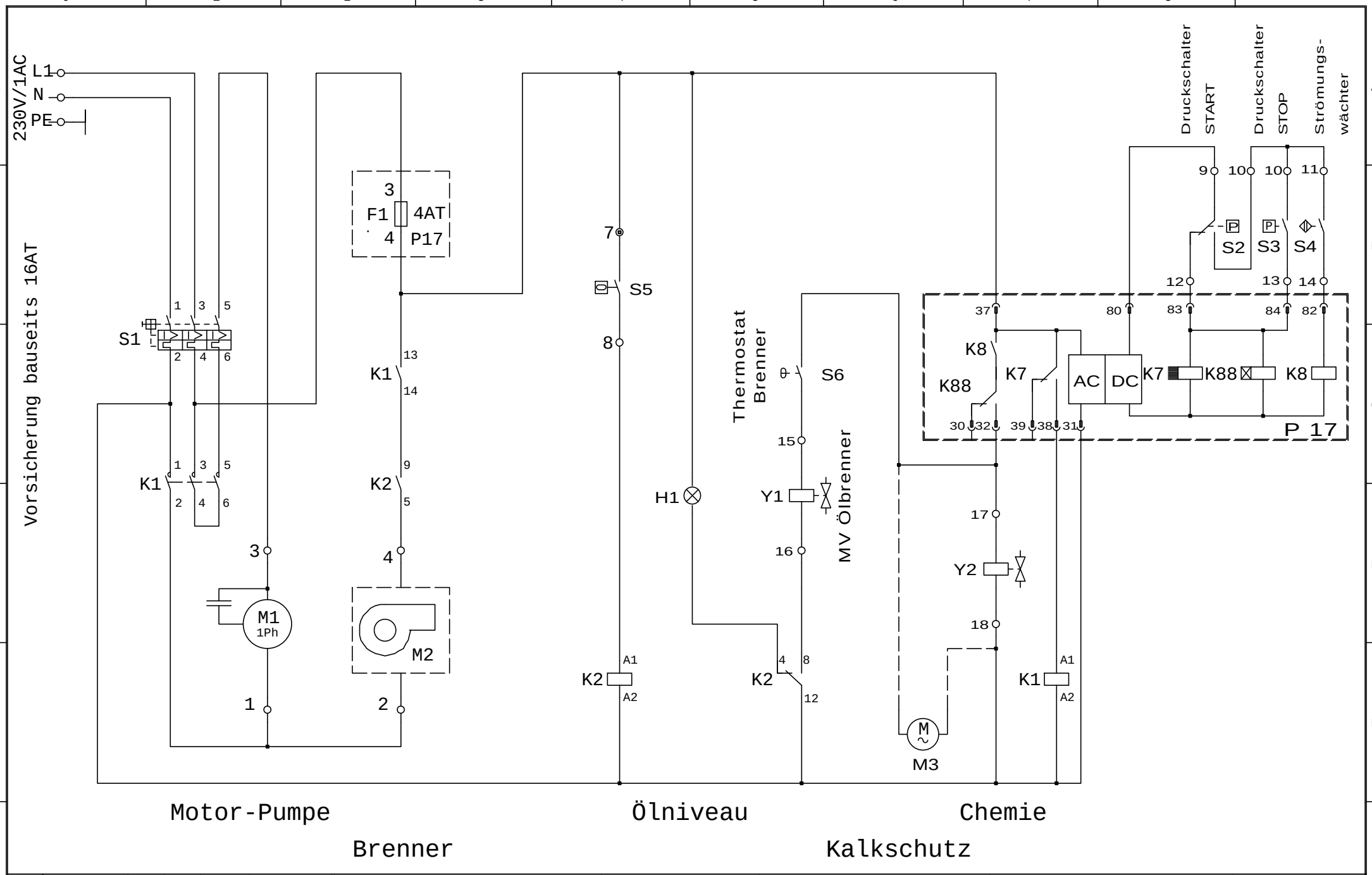

				Datum	18.09.2012	FRANK GmbH Bochumer Straße 15 57234 Wilnsdorf	FRANK® www.frank-hdr.de	FH 711 DMP	DMP	2098350000.2	
				Bearb.							
				Gepr.					230V 1AC	Blatt 1	
Zust.	Änderung	Datum	Name	Norm		Urspr.	Ers. f.	Ers. d.		von 1Bl.	